exafan
Todo un mundo Agropecuario

www.exafan.com

Manual_TOLVA-Weantofinish_V(01)_3ID_A4_07112019

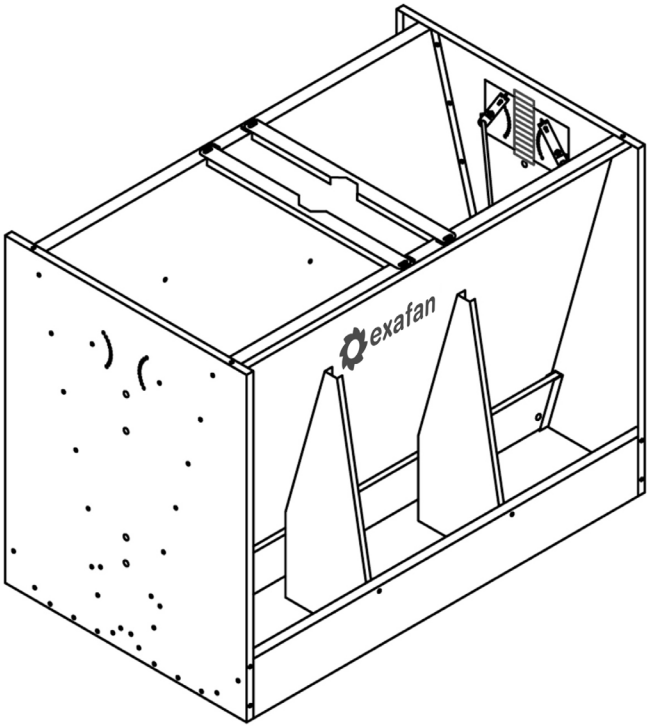

TOLVA DOBLE - WEAN TO FINISH

Manual de montaje

Índice

- 01. Asistencia técnica 2
- 02. Advertencias y consejos 3
- 03. Componentes 4
- 04. Tornillos, tuercas, arandelas y muelle 5
- 05. Montaje 5
- 06. Condiciones de garantía 15

01. Asistencia Técnica

Antes de contactar con el centro de asistencia técnica:

Siga este manual desde el principio por si se ha saltado algún paso o alguna advertencia.

Si después de este primer paso el producto sigue sin funcionar o lo hace de una forma atípica, póngase en contacto con nuestro Servicio de Asistencia Técnica donde será debidamente atendido.

Cualquier manipulación efectuada en el producto por personas ajenas a EXAFAN S.A.U., nos obligaría a cancelar su garantía.

exafan
Todo un mundo Agropecuario

SERVICIO DE ATENCIÓN TELEFÓNICA

HORARIO 24 h

07:00 a 15:00 al **976 69 45 30**

15:00 a 07:00 al **629 38 58 78**

sat@exafan.com

02. Advertencias y consejos

El fabricante EXAFAN S.A.U. no se hace responsable de daños causados por:

- No haber realizado una previa interpretación del manual, en caso de los daños que pueda ocasionar este producto.
- Una instalación no conforme con las instrucciones del manual.
- Maltrato del producto en su transporte, instalación y posterior sustitución.
- La instalación y/o manipulación por personal no autorizado.
- Fallo provocado por la interconexión, no aprobada por nuestro departamento técnico, de nuestros productos con otros ajenos a la marca EXAFAN, S.A.U.
- Terremotos y fenómenos atmosféricos (nieve, lluvia, rayos…).

Verifique el estado del material al recibirlo. De encontrarse daños, éstos deben ser informados por escrito a la agencia de transporte y comunicarlos inmediatamente a la empresa EXAFAN, S.A.U. En caso de que no fuera instalado inmediatamente, se recomienda almacenarlo en lugar limpio y seco, libre de polvo, vibraciones, gases, agentes corrosivos y con una humedad relativa de aire no superior al 60%.

No almacenar al sol, ni al lado de fuentes de calor, si el producto está embalado con film plástico, ya que el calor puede deformar alguno de los elementos y luego dificultar su correcto funcionamiento.

Los productos enviados por EXAFAN no deben permanecer bajo la lluvia o la humedad si están embalados con el plástico con el que se envían de fábrica, ya que se puede producir una oxidación de los componentes metálicos, adquiriendo éstos una variación de color debido a dicha oxidación.

En los envíos o recepción de materiales, debe buscarse un almacenamiento que no estropee las características del producto. Un almacenamiento que no cumpla estas condiciones, anulará la garantía del fabricante.

Recomendable la limpieza cada nueva crianza como mínimo, o también si se observa excesiva suciedad.

Cualquier uso indebido o variación de la manera de proceder en el montaje e instalación del producto explicada en el siguiente manual se considerará como uso inadecuado. El fabricante no se hace responsable de los posibles daños que resulten de una instalación o manejo incorrecto. El usuario es el responsable.

El mantenimiento solo debe llevarse a cabo por personal cualificado que conozca el contenido de este manual.

EXAFAN, S.A.U. se reserva el derecho a modificar el diseño, medidas, materiales y los manuales técnicos de sus productos sin previo aviso.

Las acciones automatizadas de los sistemas EXAFAN nunca eximen al instalador y al usuario del sistema de su responsabilidad de garantizar el bienestar de los animales.

EXAFAN, S.A.U. no garantiza que sus equipos y productos funcionarán correctamente en todos los entornos y aplicaciones y no se responsabiliza ni garantiza, ya sea de forma implícita o expresa, la calidad, rendimiento, comerciabilidad o idoneidad para un propósito particular. EXAFAN, S.A.U. ha hecho todo lo posible para garantizar que este manual sea exacto. EXAFAN, S.A.U. no acepta ninguna responsabilidad por las inexactitudes u omisiones que pudieran ocurrir. Usted acepta expresamente que el uso de los sistemas y productos de EXAFAN, S.A.U. se realiza bajo su propio riesgo.

Tengo en cuenta que cualquier traducción de este documento que se le pueda proporcionar tiene como única finalidad su comodidad. Cualquier desviación en una traducción no será vinculante y no tendrá efecto legal. EXAFAN, S.A.U. no asume ninguna responsabilidad por los errores incluidos en dicha traducción.

03. Componentes

Componentes del comedero y unidades

Unidades	Descripción
1	A - Parte inferior
2	B - Panel de extremo
2	C - Falda
2	D - Puertas
2	E - Laterales
*See Nota	F - Divisorios
2	G - Barra derecha de ajuste

Unidades	Descripción
2	H - Barra izquierda de ajuste
2	I - Soporte transversal
4	J - Rieles de las puertas
4	K - Manivela de ajuste
2	L - Etiqueta de Selección-De-Cantidad
2	M - Etiqueta de comedero
2	N - Placa de ajuste

*** Nota:** Las unidades variarán dependiendo del tamaño de la tolva.

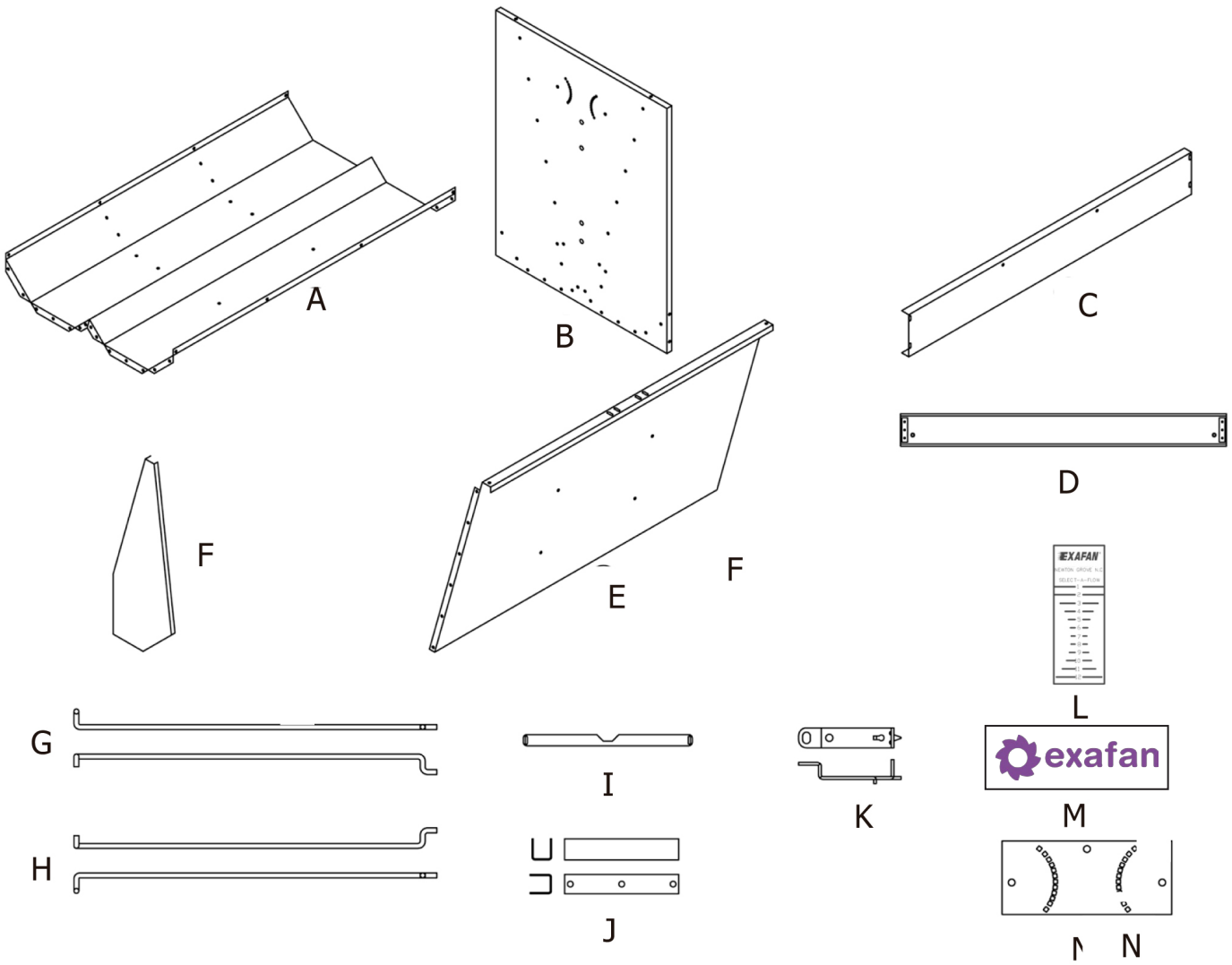

04. Tornillos, tuercas, arandelas y muelle

	Descripción	
1	Tornillos de 1/4" x 1/2" Inox.	
2	Tornillos de 1/4" x 3/4" Inox.	
3	Tuercas de seguridad (autoblocante) de 1/4" Inox.	
4	Arandelas planas de 1/4" Inox.	
5	Tornillo M8x16 DIN933 A2 INOX	
6	Tuerca M8 DIN934 A2 INOX	
7	Arandelas planas de 5/16"	
8	Pernos de hombro de 5/16" x 3/4"	
9	Muelles de compresión Inox.	

*** Nota:** Las unidades variarán dependiendo del tamaño de la tolva.

05. Montaje

Los siguientes pasos están escritos para que dos personas realicen el montaje del comedero, una persona trabajando desde cada extremo del comedero.

- **Paso 1:** Coloque la parte inferior del comedero (A) boca abajo en la parte superior de la estación de trabajo. Colocar ambas faldas (C) debajo de la parte inferior del comedero una a cada lado. Los agujeros en la falda del comedero deben coincidir con los agujeros en la parte inferior del comedero. A continuación, tomar los paneles de los extremos (B) y adjuntar una en cada extremo de la parte inferior. Asegúrese de que al unir los extremos de la parte inferior los agujeros pre perforados coincidan con parte inferior y con el panel de extremo.

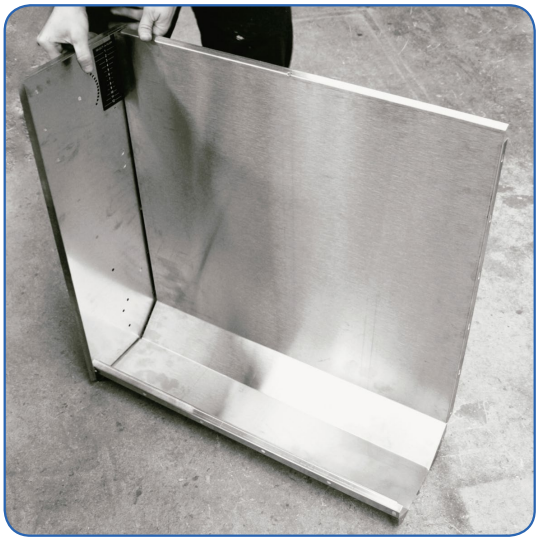

Figura 01

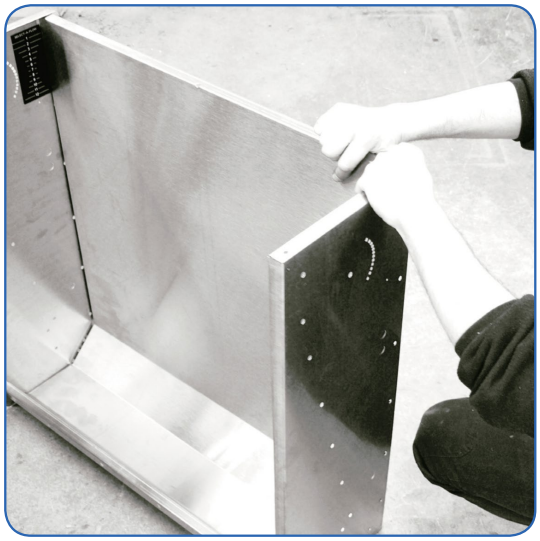

Figura 02

- **Paso 2:** Utilice los tornillos de 1/4"x 1/2" y las tuercas de seguridad de 1/4" para unir los extremos a la parte inferior. Ponga todos los tornillos y tuercas en la parte inferior del panel extremo primero. Seguidamente, junte la falda (C) al panel de extremo (B) usando un tornillo de 1/4" x 3/4" y una tuerca de seguridad. Apriete todos los tornillos.

Nota: El tornillo de 1/4" X 3/4" que es utilizado en el agujero inferior en cada lado de la falda es el único lugar en el comedero donde usted usara este tornillo, el resto de tornillos de 1/4" usados serán de 1/2" de largo.

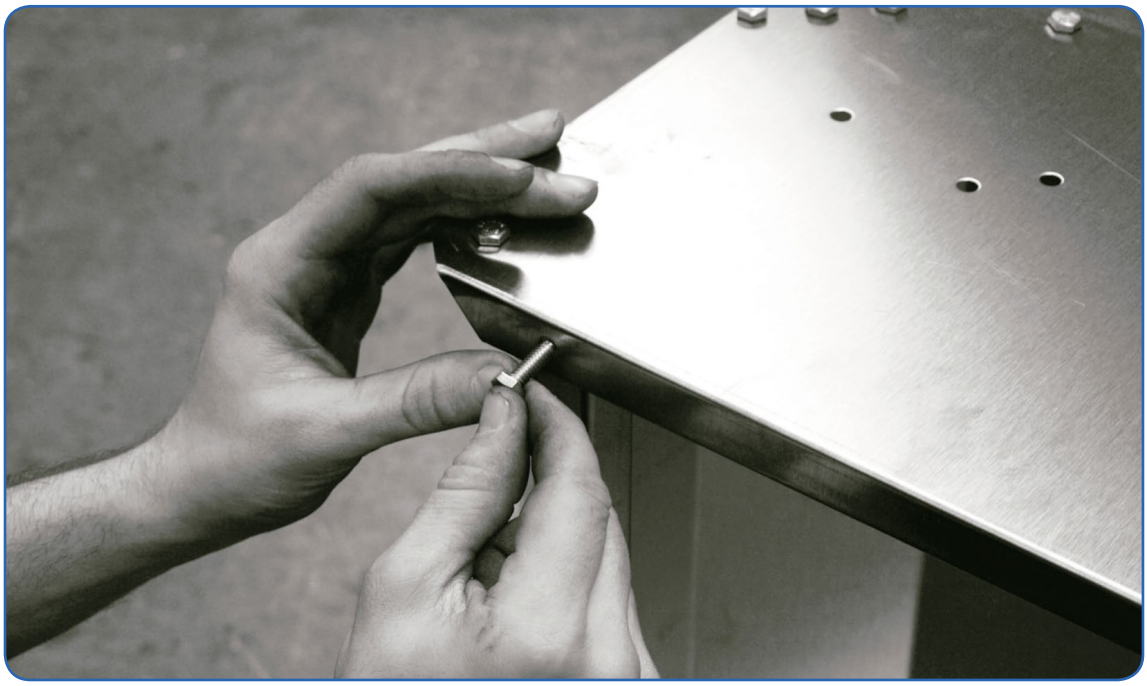

Figura 03

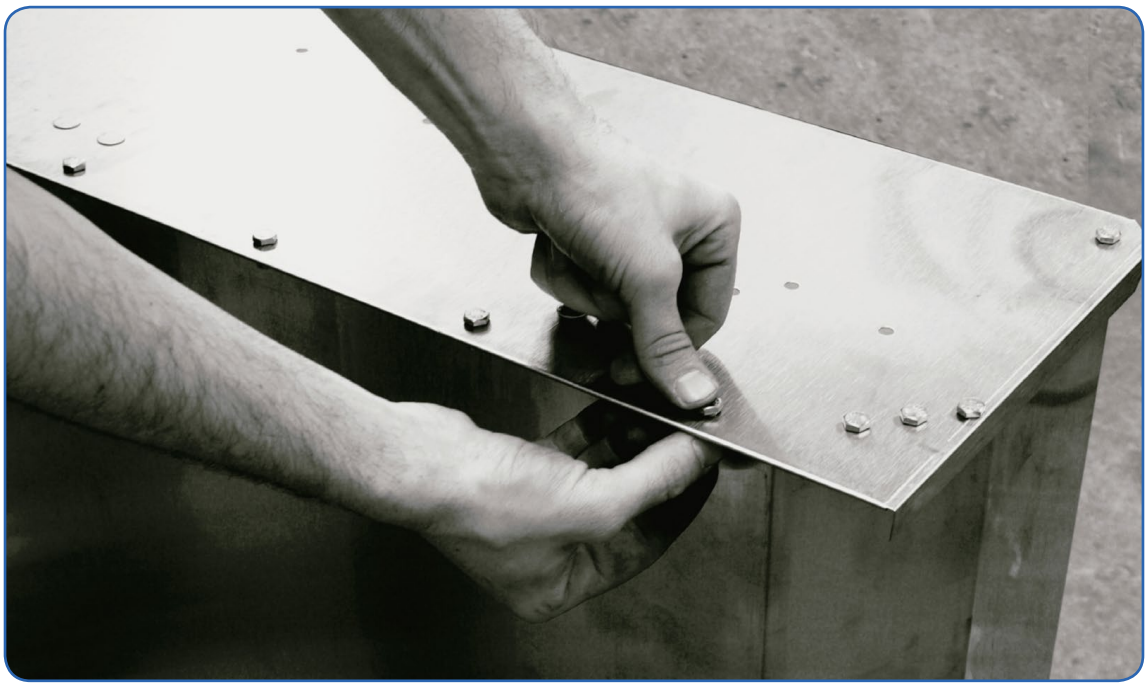

Figura 04

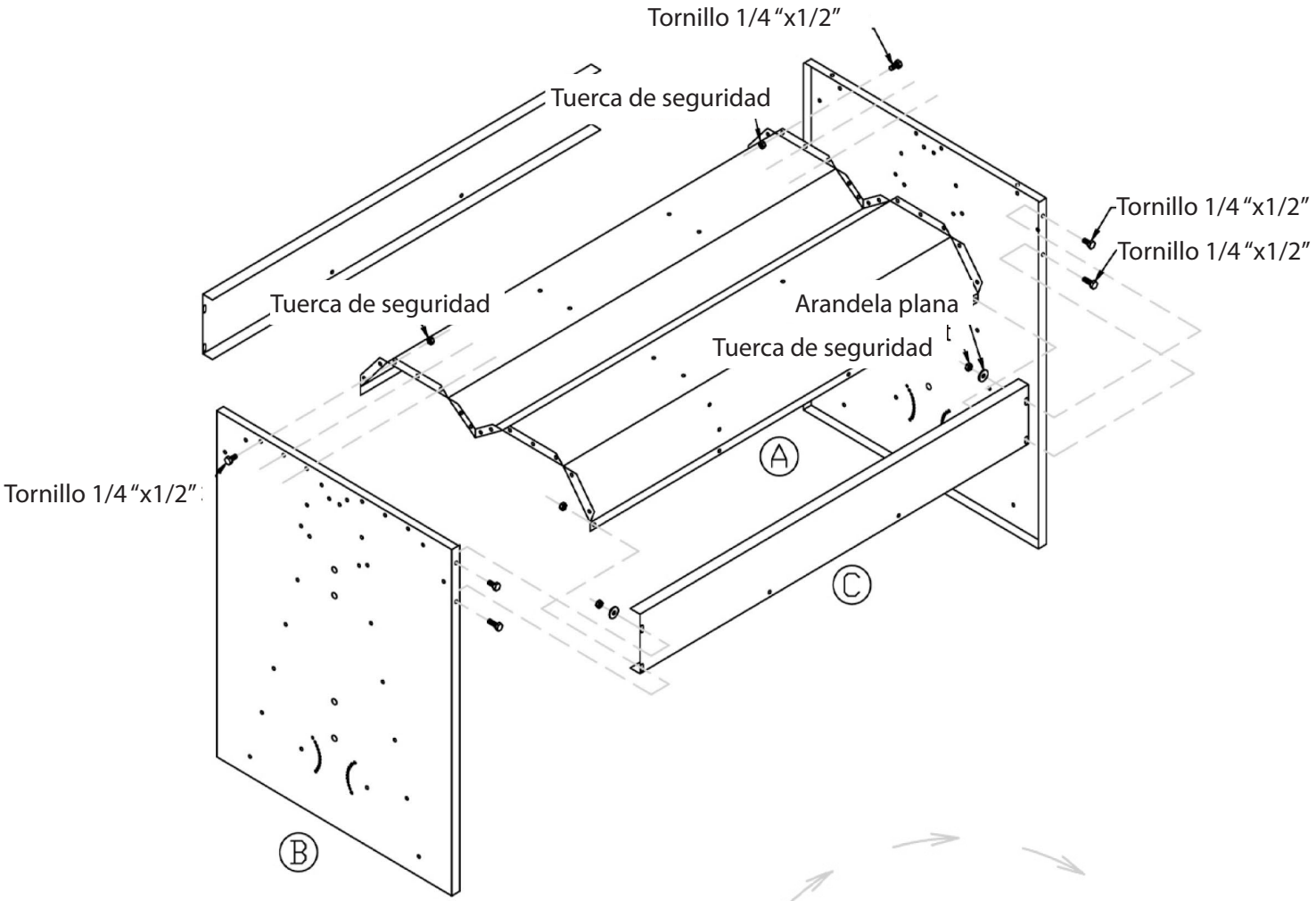

Nota: Deberá girar los paneles de los extremos para que la parte inferior del comedero y la falda encajen dentro de los extremos de la tolva.

Figura 05

- **Paso 3:** Tomar la parte inferior del comedero y los paneles de los extremos conectados que ahora tienen los tornillos apretados y darle la vuelta hacia arriba sobre el suelo. Fije los rieles de la puerta (J) uno en cada extremo del panel usando dos tornillos de 1/4“x1/2” y las tuercas de seguridad de 1/4 “ para sujetar a cada panel del extremo. La cabeza del tornillo en este montaje debe estar en el interior del comedero. Hay tres agujeros en cada carril de la puerta. Cuando el carril de la puerta se monta correctamente, el orificio adicional para un tornillo no utilizado se encuentra hacia la parte inferior del comedero. Apretar todos los tornillos en el carril de la puerta unida al extremo del comedero.

Figura 06

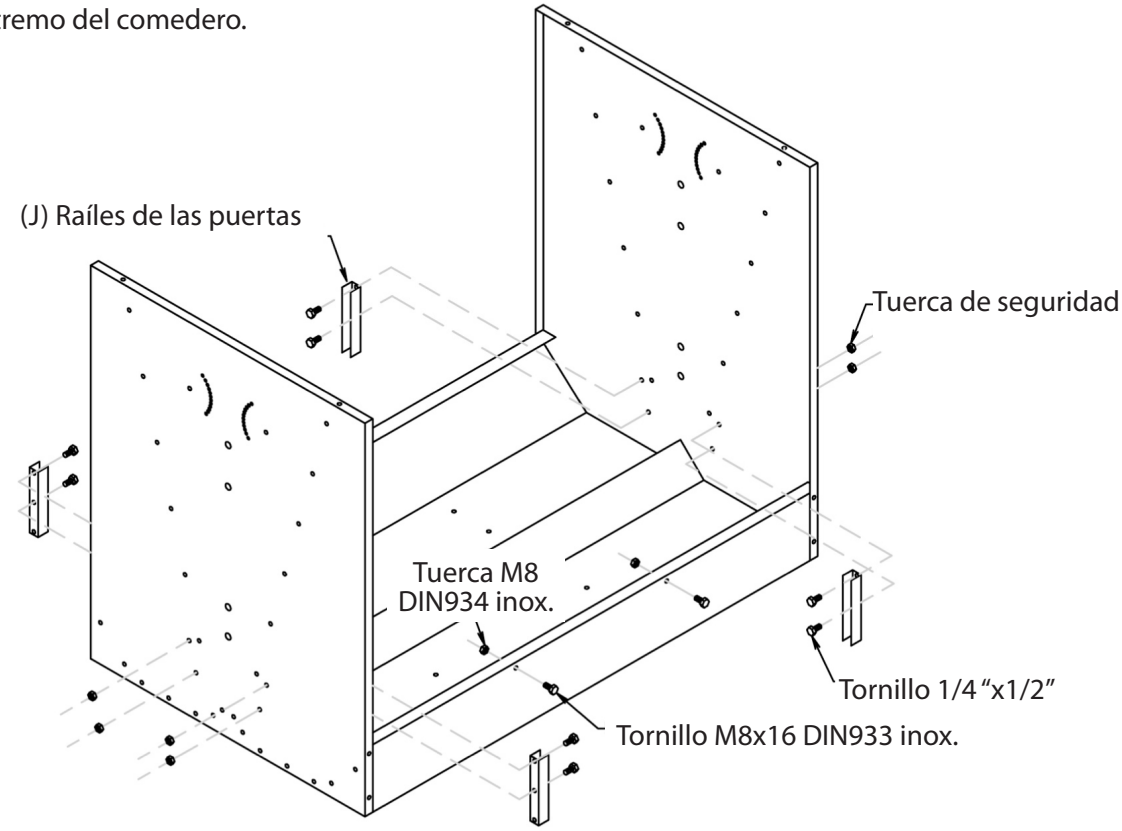

Figura 07

Figura 08

Figura 09

- **Paso 4:** Inserte el tornillo M8x16 DIN933 inox. en los agujeros en la parte superior de la falda y una tuerca M8 DIN934 inox. por dentro. Esto unirá la falda (C) con la parte inferior de la tolva (A). Apriete los tornillos.

Figura 10

- **Paso 5:** Sitúese al lado de la tolva, agarre la parte superior de cada extremo del comedero y empuje ligeramente hacia afuera para que sea más fácil colocar el panel lateral en su posición.

- **Paso 6:** Inserte la puerta (D) en el carril de la puerta. Asegúrese que la parte lisa de la puerta está hacia adentro del comedero. También, hay un agujero perforado en cada extremo de la puerta. Cuando la puerta se colocada apropiadamente en el comedero, el agujero está más cerca de la parte inferior del comedero.

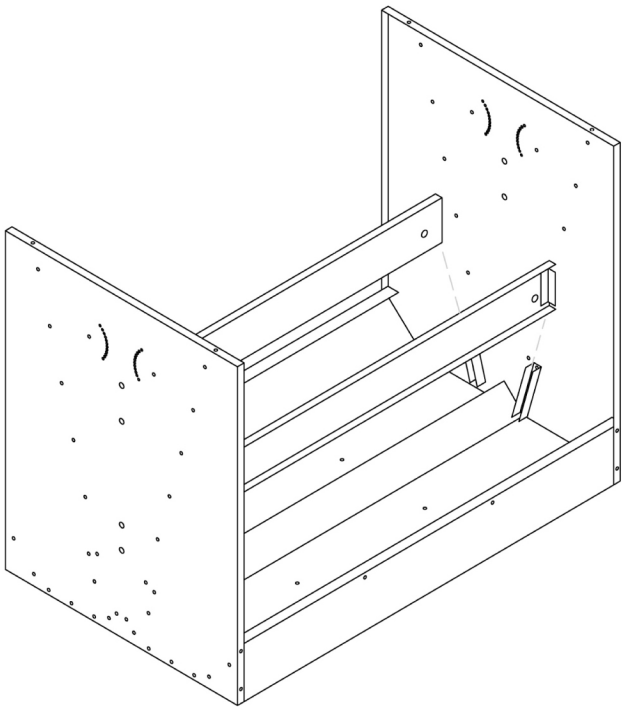

Figura 11

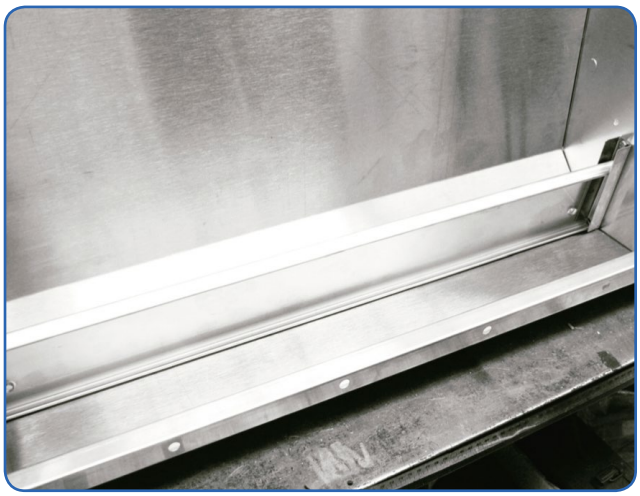

Figura 12

- **Paso 7:** Insertar los paneles laterales (E) en cada uno de los lados del comedero. Al insertar el panel lateral en el comedero, se encuentra detrás de la puerta del comedero. Alinear todos los agujeros de los tornillos del lateral donde se une al panel del extremo, deben ser instalados con tornillo de 1/4" x 1/2" y tuerca de seguridad en la parte superior. Apriete todos los tornillos.

Figura 13

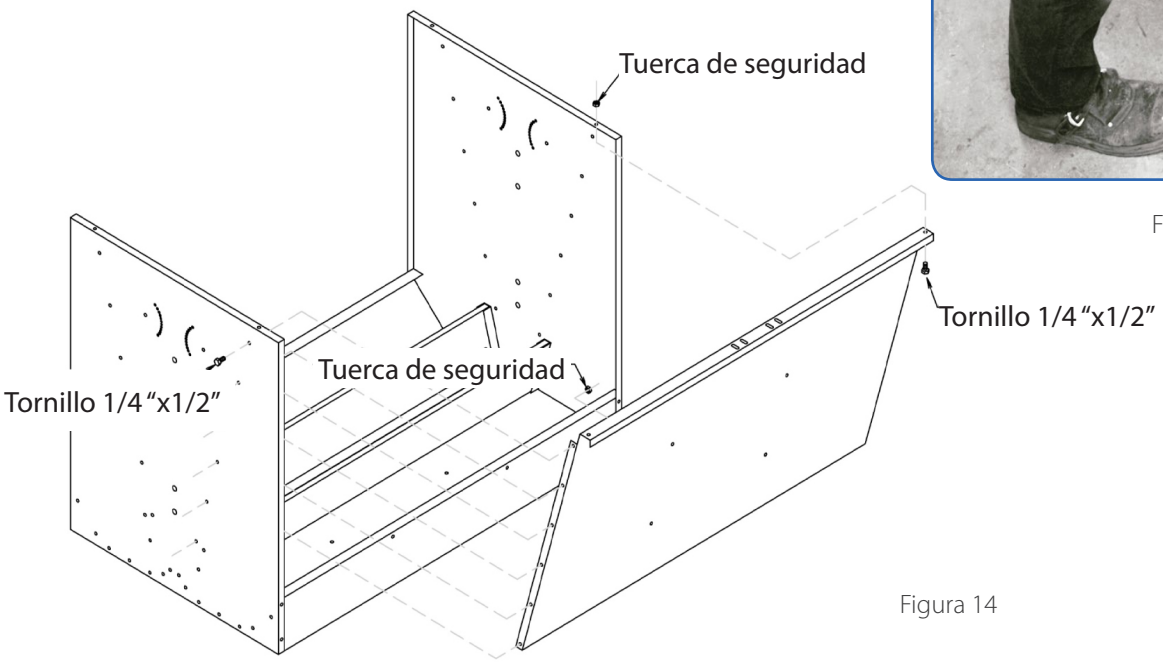

Figura 14

Figura 15

Figura 16

- **Paso 8:** Una los paneles divisorios (F) a los lalterales y a la parte inferior de la tolva. Inserte un tornillo de 1/4"x1/2" en cada agujero del divisorio, luego inserte una tuerca de seguridad de 1/4" en cada uno de los dos tornillos del lateral y apriételos. A continuación, tumbe el comedero sobre uno de los extremos e inserte las otras tuercas de seguridad en los tornillos de la parte inferior del comedero y apriételos.

Nota: Cada panel divisorio será atornillado con 7 tornillos de 1/4"x1/2" y tuercas de seguridad.

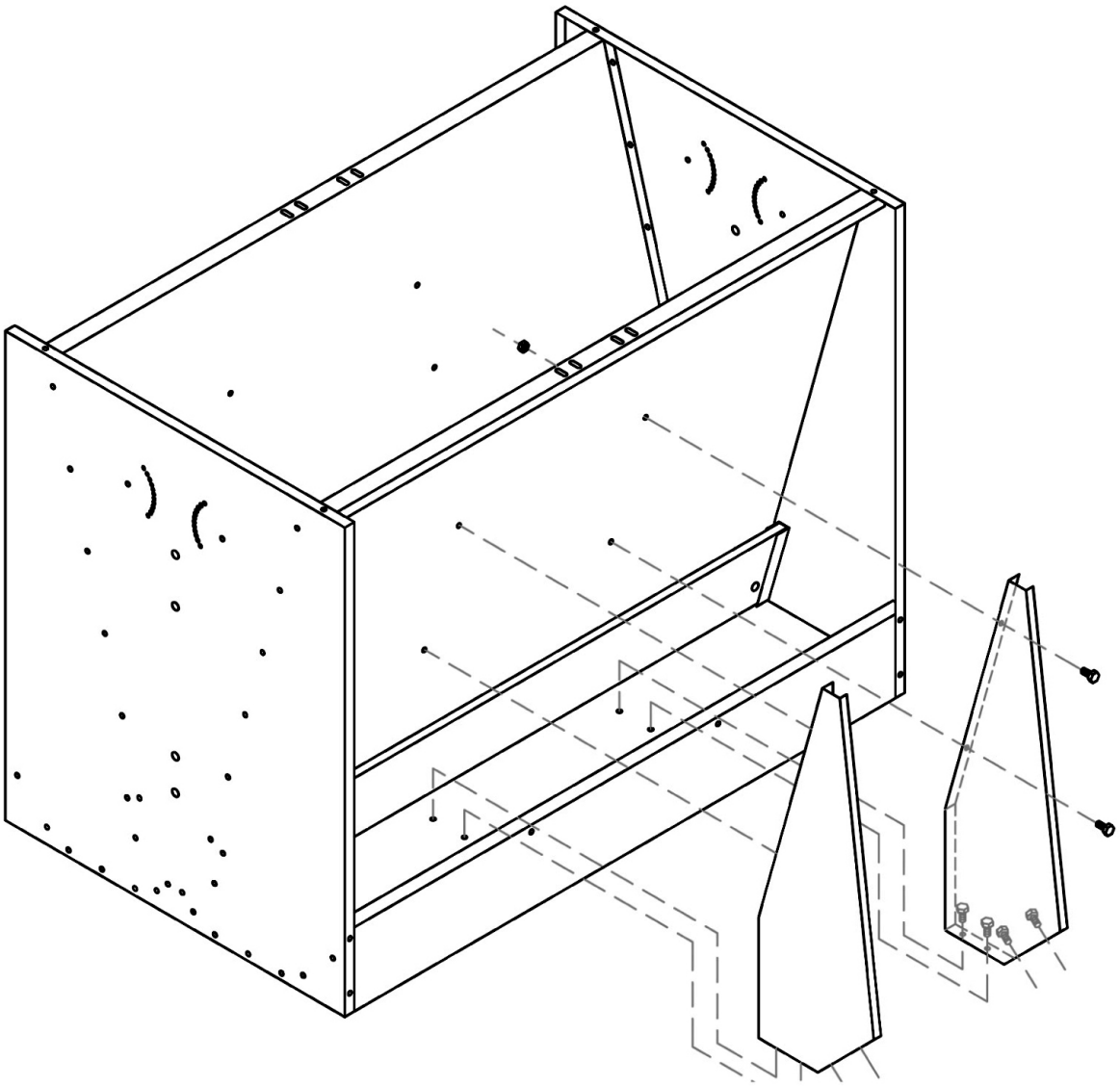

Figura 17

- **Paso 9:** Coloque nuevamente el comedero en el suelo e inserte las barras derechas de ajuste (G) y las barras izquierdas de ajuste (H) en la puerta del comedero como se muestra en el Detalle 1. Inserte la manivela de ajuste (K) en la tolva como muestra el Detalle 2 en la siguiente página. Cuando haya pretado la tuerca en el perno de hombro mueva la manivela de ajuste al agujero superior en los cuatro ajustes. Coloque la etiqueta Selección-De-Cantidad (L) en cada panel de extremo del comedero como se indica asegurándose de que la manivela de ajuste (K) está en el agujero superior en ambos lados y de que la flecha está alineada con la marca "1" de la etiqueta (Ver Detalle 3 en la siguiente página).

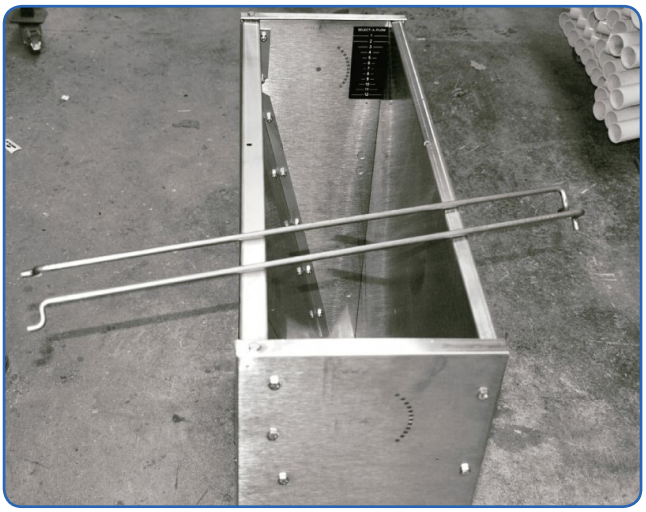

Figura 18

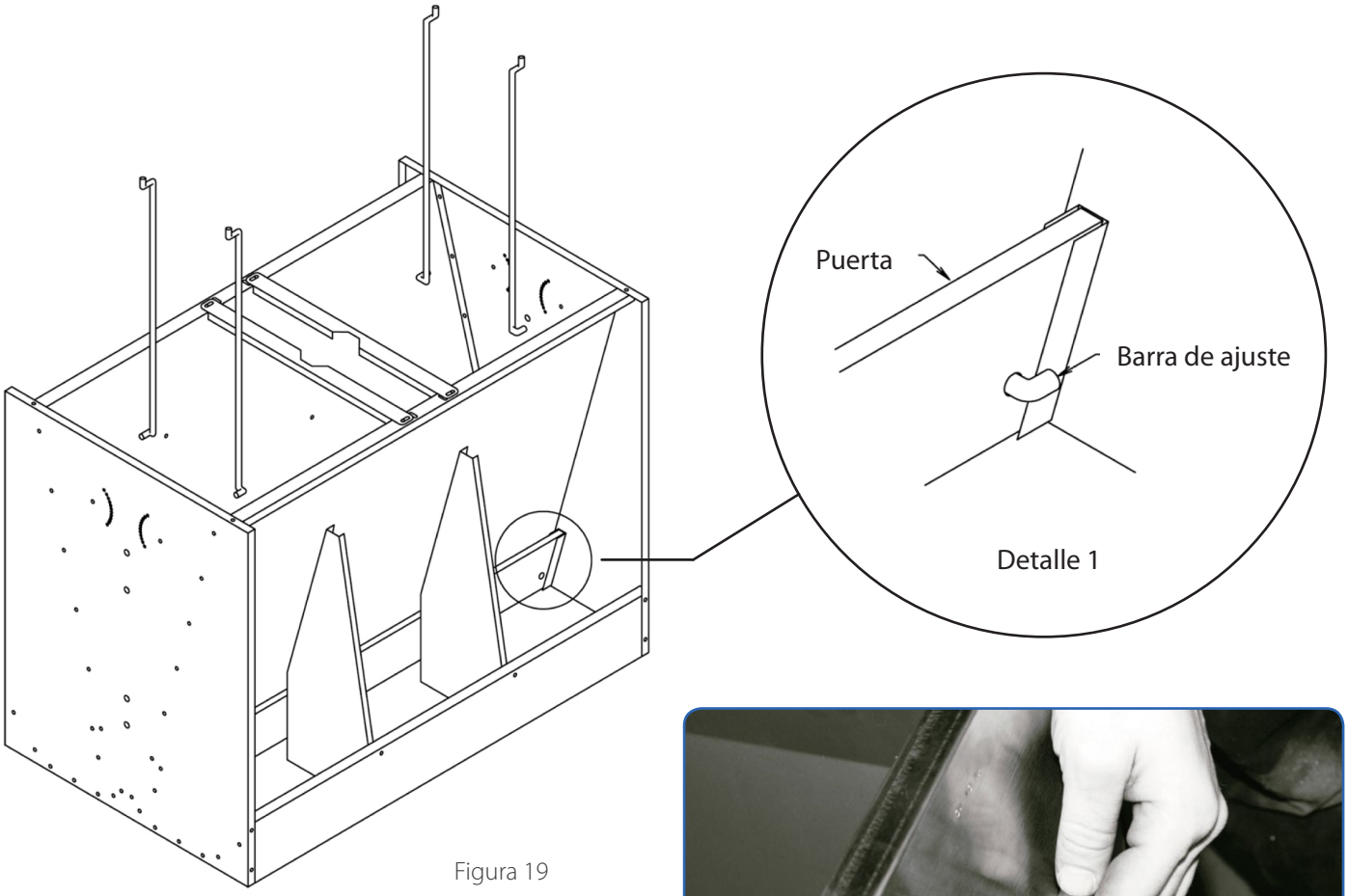

Figura 19

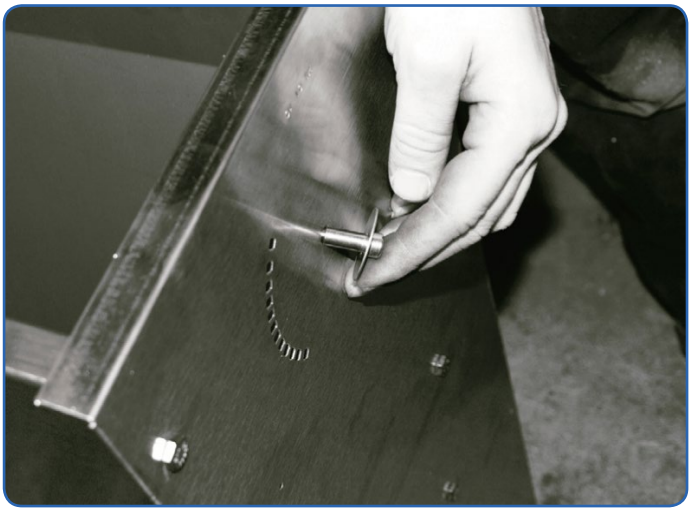

Figura 20

Nuevo ajuste de la tolva

3) Tuerca de seguridad de 1/4"

7) Tornillo de hombro de 5/16" x 3/4" inox.

8) Muelle de compresión SAF05

G / H) Barra de ajuste

K) Ajuste plegado de nivel SAF05

L) Etiqueta de Selección-De-Cantidad

N) Placa de ajuste

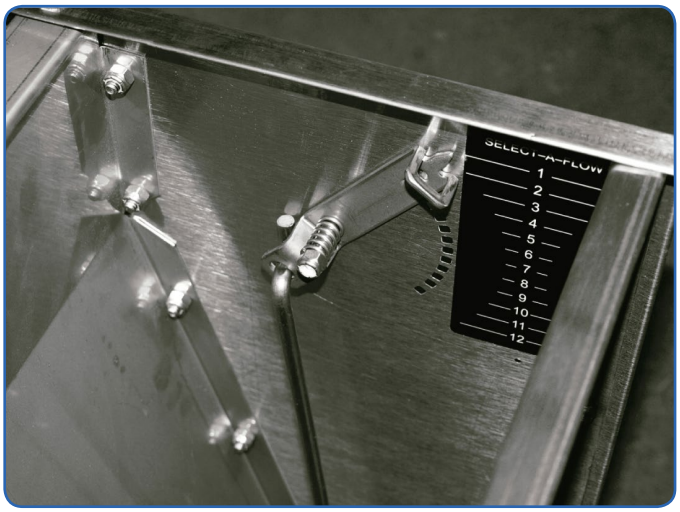

Figura 21

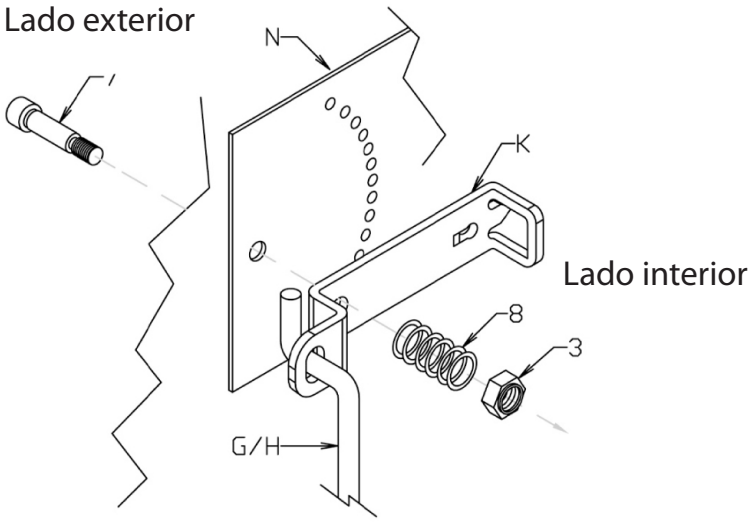

Detalle 2

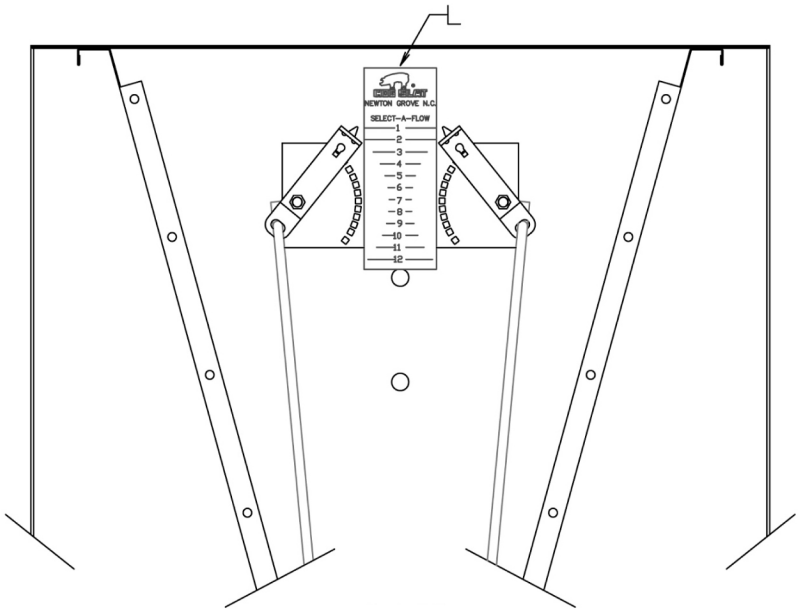

Detalle 3

- **Paso 10:** Una los soportes transversales (I) a la parte superior de la tolva como se muestra. Utilice 1 tornillo de 1/4"x1/2" , una arandela plana de 1/4" y una tuerca de seguridad de 1/4" en cada extremo del soporte transversal. Apriete todos los tornillos.

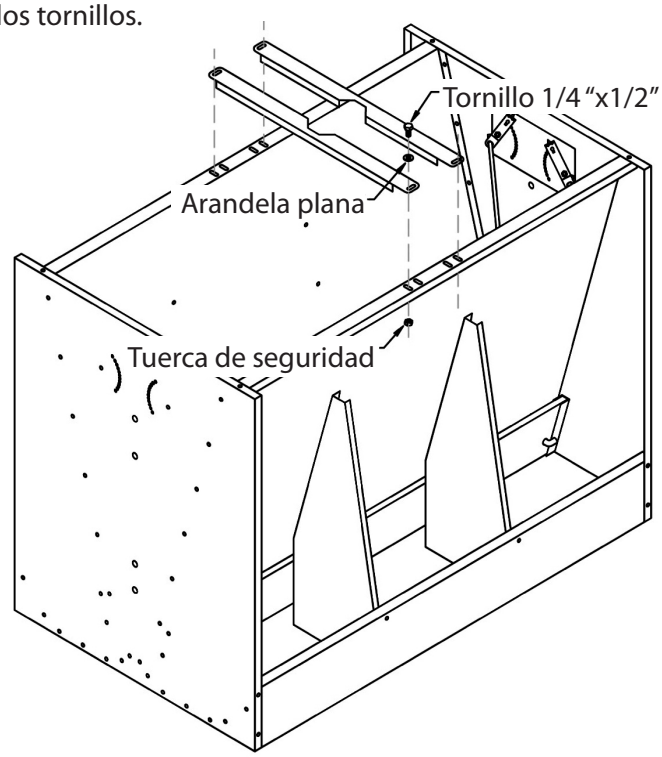

Figura 22

- **Paso 11:** Coloque la etiqueta de comedero (N) en cada lado de la tolva .
- **Paso 12:** Revisar todos los tornillos y tuercas para segurarse de que están todos apretados.

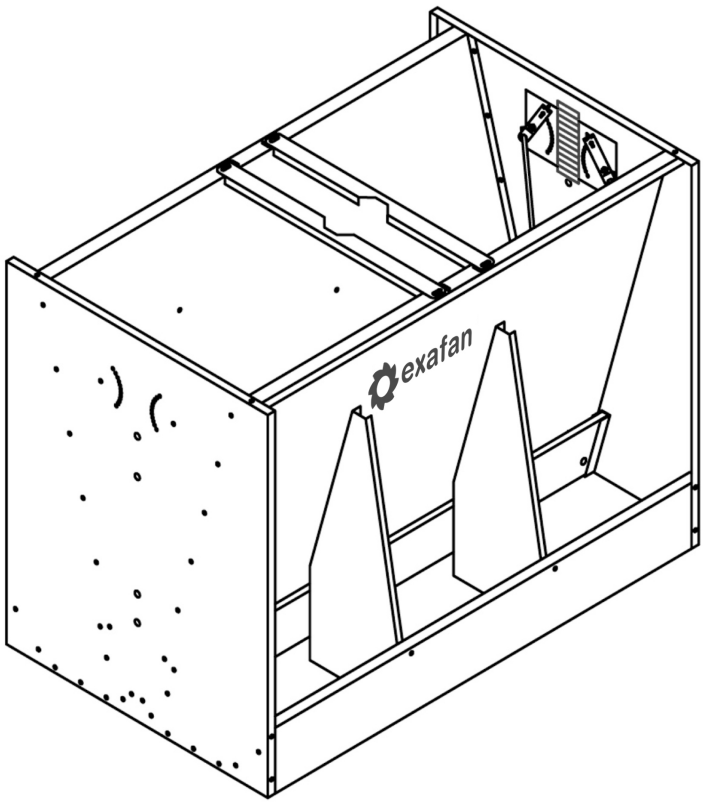

Figura 23

06. Condiciones de garantía

Garantía

Junto con cada equipo, se adjunta el manual de instrucciones que incluye las condiciones generales de garantía de nuestros equipos / productos. Para hacer uso de la garantía será REQUISITO IMPRESCINDIBLE adjuntar el original de la factura de compra que identifique el modelo del aparato.

Jurisdicción

Para cualquier reclamación judicial de la índole que fuera, ambas partes con renuncia expresa al fuero que pudiera corresponderles se someten a los Tribunales de Zaragoza capital (España).
La ley aplicable al contrato de venta es la ley española.

Claúsulas generales

EXAFAN S.A.U. garantiza sus productos durante el tiempo y con las excepciones que más adelante se indican, por defectos, no ocultos, de los materiales que incidan en el resultado del producto.
El período de garantía se iniciará a partir de la recepción de la mercancía por parte del Comprador, y tendrá una duración de 12 meses; excepto los ventiladores modelo EU y rejillas (slats) para cerdos cuyo período de garantía será de 3 y 5 años respectivamente.
Durante el período de garantía, EXAFAN S.A.U. llevará a cabo la reparación, sustitución o suministro de todo producto reconocido como defectuoso por EXAFAN S.A.U. y siempre que el mismo no cumpla con su funcionalidad y resulte inadecuado para el uso previsto. La elección entre las diversas opciones corresponderá en exclusiva a EXAFAN S.A.U.
El producto defectuoso reemplazado de acuerdo con esta cláusula, quedará a disposición de EXAFAN S.A.U.
Quedan excluidos de esta garantía:

- El producto deteriorado por desgaste natural, conservación o manejo negligente y/o uso contrario a las normas de seguridad o técnicas del producto.
- Daños que afecten únicamente a la apariencia o estética del producto sin afectar su funcionalidad, incluyendo sin carácter exhaustivo, manchas u oxidaciones superficiales en las chapas debidas a las condiciones ambientales de la granja.
- Los vicios y/o defectos provocados por un defectuoso manejo y/o montaje o instalación por el Comprador o por motivo de modificaciones o reparaciones llevadas a cabo sin la autorización por escrito de EXAFAN S.A.U.
- Los defectos provocados por materiales, energías o servicios utilizados por el Comprador, o los causados por un diseño impuesto por éste.
- Las averías producidas por causas de caso fortuito, fuerza mayor (fenómenos atmosféricos o geológicos) y siniestros o cualquier otro tipo de catástrofes naturales.

Propiedad intelectual

EXAFAN se reserva el derecho exclusivo a la propiedad de los planos, conceptos, dibujos, instrucciones de montaje, etc., respecto a todas las mercancías entregadas por ella así como el derecho a modificar el diseño, medidas, materiales y los manuales técnicos de sus productos sin previo aviso.

Condiciones y límites

El producto debe ser instalado y utilizado conforme a las instrucciones dadas por EXAFAN S.A.U.
La garantía es anulada si algunas piezas del sistema no han sido entregadas por EXAFAN S.A.U.
EXAFAN S.A.U. no se hace responsable de un posible fallo de este producto provocado por una conexión a otros elementos no aprobados por EXAFAN S.A.U.
El producto debe ser comprado e instalado por un distribuidor autorizado por EXAFAN S.A.U. o bien bajo la tutela del personal de EXAFAN S.A.U.
Un mal funcionamiento o problema cualquiera debido a un mal uso, abuso, negligencias, alteraciones, accidentes o bien a un deficiente mantenimiento, no están cubiertos por la garantía.
La garantía no se aplica ni a las incomodidades, a la pérdida de tiempo, a la pérdida de producción, a bajos rendimiento de las crianzas o a las pérdidas de animales, ni a cualquier otro daño u otra pérdida debido a una pieza defectuosa, ni a la mano de obra necesaria para su cambio.
La presente garantía sólo se aplica a los sistemas utilizados para la cría de aves y cerdos.
Se pueden utilizar productos para limpiar y desinfectar, siguiendo siempre las indicaciones de los proveedores o el fabricante y siempre que no estén excluidos del modo de empleo.
Todos los gastos de transporte y desplazamiento ocasionados como consecuencia de la ejecución de la garantía serán por cuenta del cliente.
Toda excepción aplicable a la presente garantía debe ser aprobada por escrito por un cargo de la sociedad. EXAFAN S.A.U. se reserva el derecho de modificar libremente en cualquier momento, sus modelos o las características técnicas de sus productos, sin notificarlo previamente y sin obligación de mejorar los antiguos modelos.
Esta garantía carece de valor si no es devuelta firmada y sellada por el distribuidor.

exafan
Todo un mundo Agropecuario

Pol. Ind. Río Gállego
Calle D, nº 10
50840 San Mateo de Gállego
Zaragoza - Spain

Tlfn: +34 976 694 530
Fax: +34 976 690 968
Mail: exafan@exafan.com

www.exafan.com